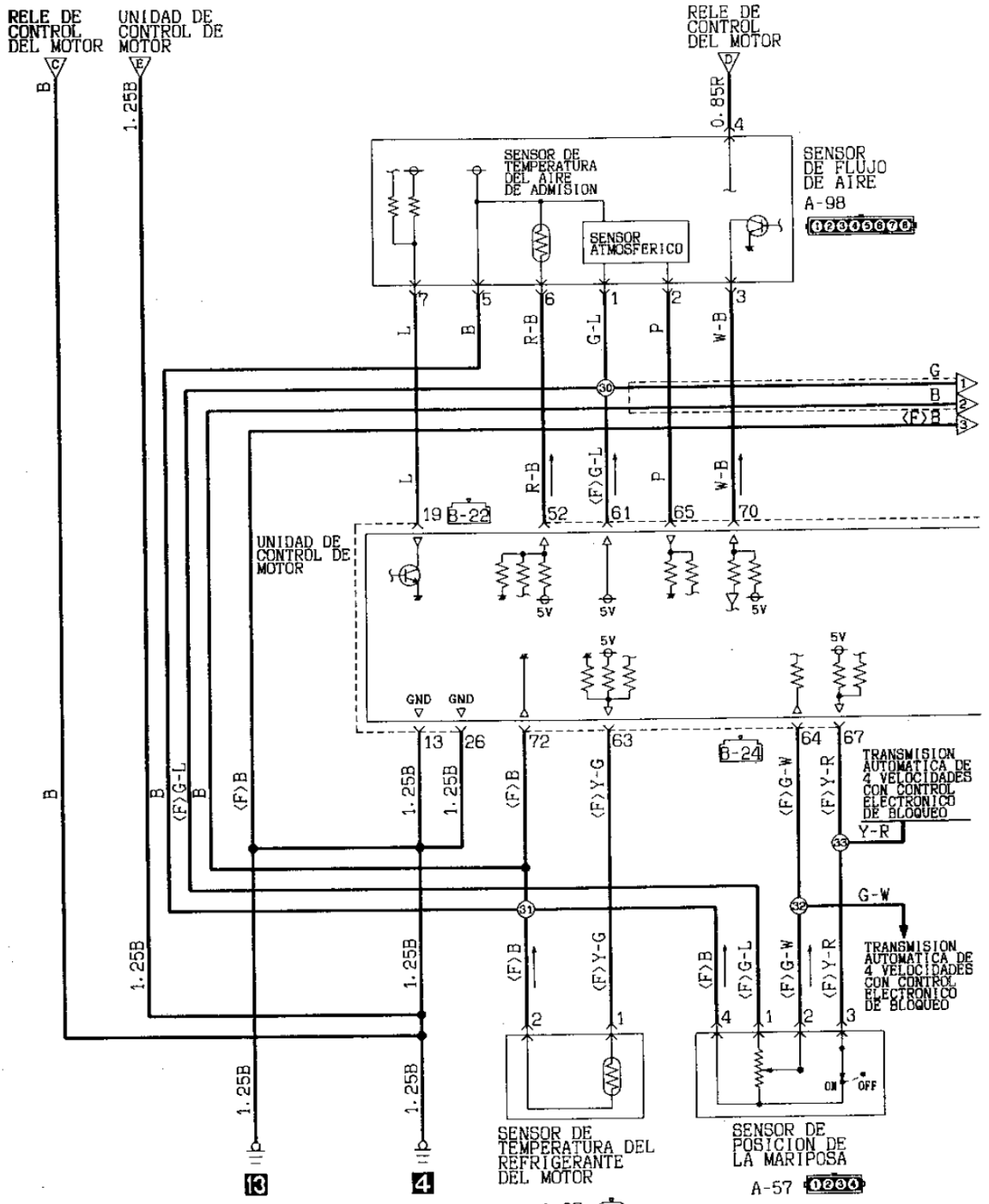
RELE DE CONTROL DEL MOTOR
UNIDAD DE CONTROL DE MOTOR
RELE DE CONTROL DEL MOTOR
SENSOR DE TEMPERATURA DEL AIRE DE ADMISION
SENSOR ATMOSFERICO
SENSOR DE FLUJO DE AIRE
A-98
UNIDAD DE CONTROL DE MOTOR
B-22
B-24
GND
5V
TRANSMISION AUTOMATICA DE 4 VELOCIDADES CON CONTROL ELECTRONICO DE BLOQUEO
SENSOR DE TEMPERATURA DEL REFRIGERANTE DEL MOTOR
A-87
SENSOR DE POSICION DE LA MARIPOSA
A-57
ON
OFF
Código de color del cable
B:Negro LG:Verde claro G:Verde L:Azul W:Blanco Y:Amarillo SB:Azul celeste
BR:Marrón O:Anaranjado GR:Gris R:Rojo P:Rosado V:Violeta

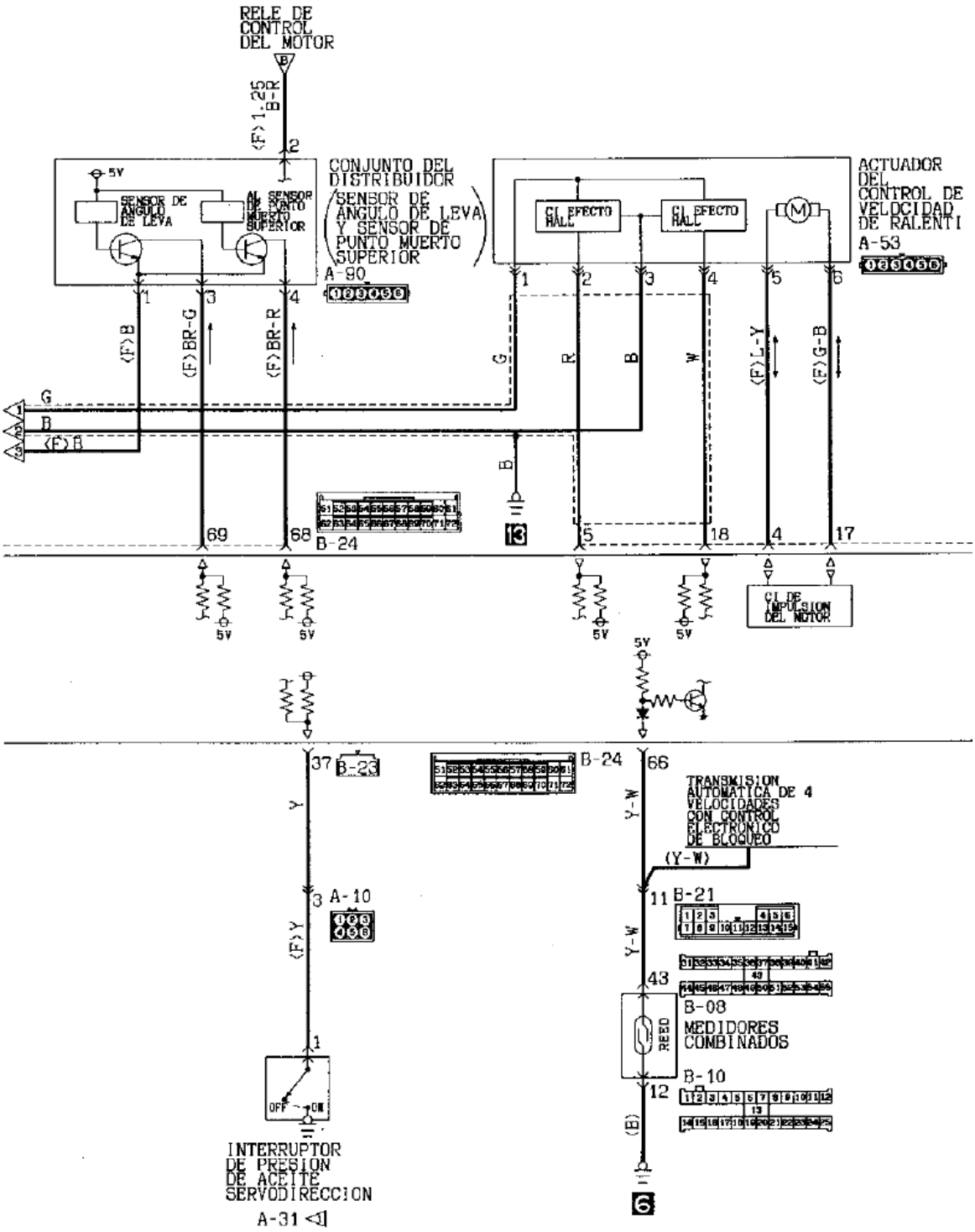
RELE DE CONTROL DEL MOTOR
CONJUNTO DEL DISTRIBUIDOR
(SENSOR DE ANGULO DE LEVA Y SENSOR DE PUNTO MUERTO SUPERIOR)
SENSOR DE ANGULO DE LEVA
AL SENSOR DE PUNTO MUERTO SUPERIOR
A-90
ACTUADOR DEL CONTROL DE VELOCIDAD DE RALENTI
A-53
CI EFECTO HALL
CI EFECTO HALL
B-24
CI DE IMPULSION DEL MOTOR
B-23
A-10
INTERRUPTOR DE PRESION DE ACEITE SERVODIRECCION
A-31
TRANSMISION AUTOMATICA DE 4 VELOCIDADES CON CONTROL ELECTRONICO DE BLOQUEO
B-21
B-08
REED
MEDIDORES COMBINADOS
B-10

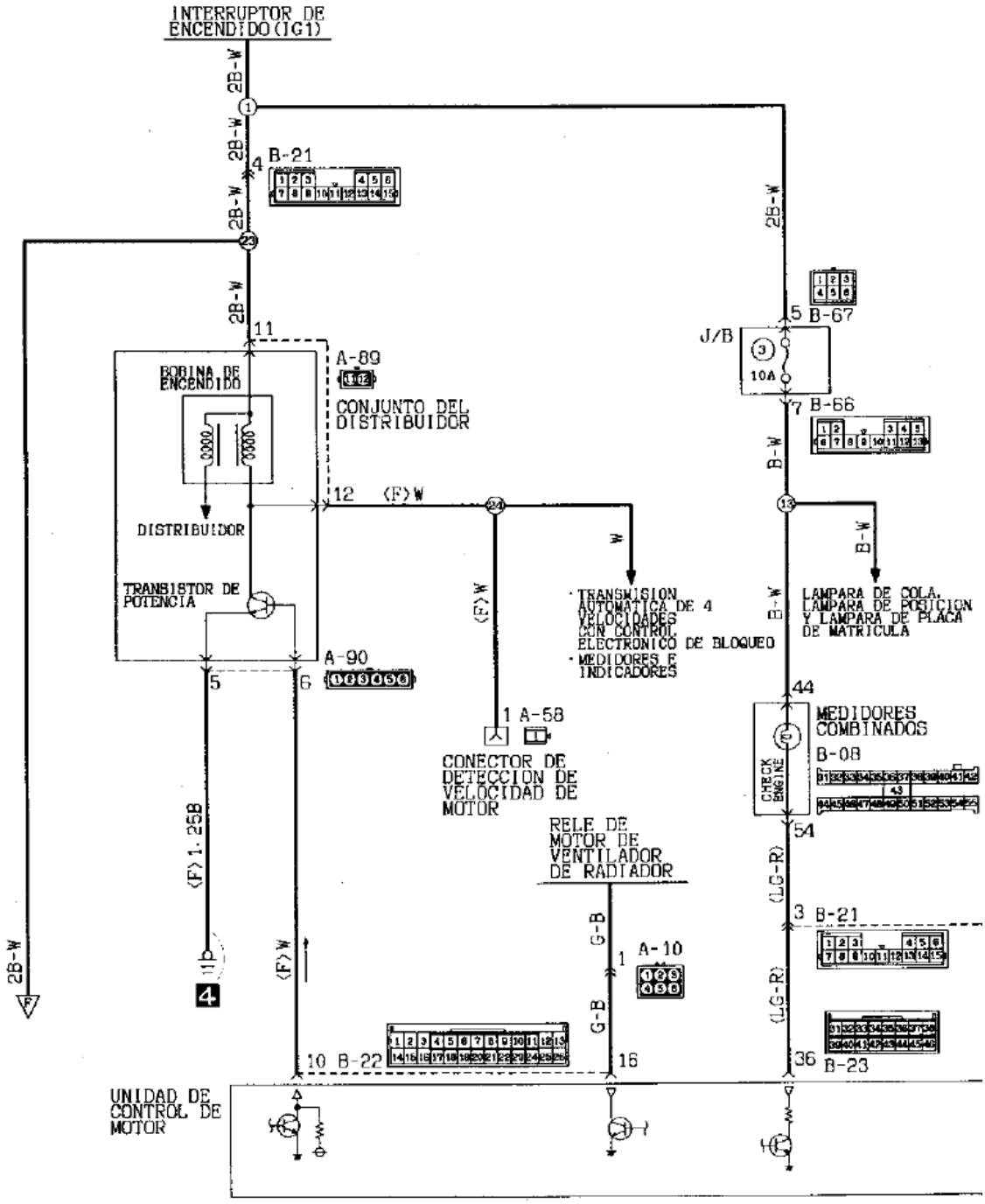

Código de color del cable

B:Negro	LG:Verde claro	G:Verde	L:Azul	W:Blanco	Y:Amarillo	SB:Azul celeste
BR:Marrón	O:Anaranjado	GR:Gris	R:Rojo	P:Rosado	V:Violeta	